Fiche produit

Document non contractuel

SB1102 BRISE ROCHE ATLAS COPCO

CARACTERISTIQUES

- Porteur : 13 – 24 Tonnes
- Poids de service : 1060 Kg
- Débit d'huile : 100 -135 l / min
- Pression de service : 130 - 180 bars
- Fréquence de percussion : 550 – 850 coups/min
- Diamètre de l'outil de travail : 120 mm
- Longueur de l'outil de travail : 680 mm
- Puissance d'alimentation hydr. max. : 40 kW
- Niveau de puissance acoustique garanti : 123 dB (A)
- Niveau de pression acoustique (r=10m) : 94dB (A)

APPLICATIONS

- **Mines et carrières :** travaux préliminaires, réduction de la taille des blocs.
- **Démolition & rénovation :** structures maçonnées ou en béton ; pavements, travaux légers d'excavation et de démolition.
- Terrassement, aménagements de jardins et paysages.
- **Industrie métallurgie :** nettoyage et dégarnissage (poches, fours..)

EQUIPEMENTS

- Démarrage automatique
- Récupération d'énergie
- Concept mono-bloc SBC (Solid Body Concept)
- Réduction du bruit
- Protection antipoussière
- Soupape de disjoncteur thermique
- Doubles clavettes de retenue
- Accumulateur intégré sans entretien
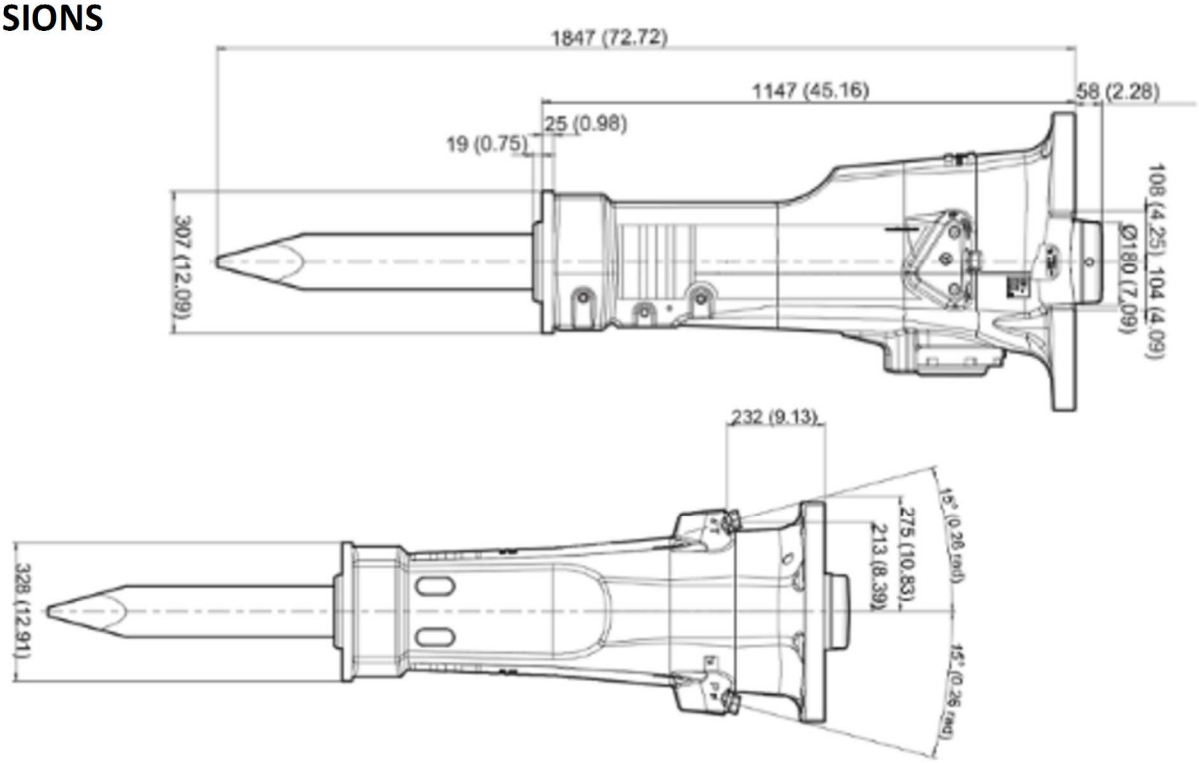
DIMENSIONS (mm)