Fiche produit

Document non contractuel

MG 800 GRAPPIN MULTIFONCTIONS ATLAS COPCO

CARACTERISTIQUES

- Porteur : 10 – 16 Tonnes
- Poids de service : 825 Kg
- Débit d'huile : 70 - 100 l / min
- Pression de service : 350 bars
- Force de fermeture max. : 3.8 t
- Débit d'huile, rotation : 20 – 25 l/min
- Pression de fonctionnement, rotation : 190 – 210 bar
- Capacité : 400 l
- Ouverture de mâchoire max. : 1700 mm
- Largeur de préhension : 800 mm

APPLICATIONS

Grâce à leur conception particulièrement robuste, les grappins multifonctions MG conviennent à la fois au tri et au chargement des matériaux démolis. Elles permettent également de démolir des bâtiments légers (maçonnerie, charpentes en bois).

EQUIPEMENTS

- Entraînement rotatif hydraulique
- Pièces de préhension et d'usure en acier au carbone
- Capacité de préhension élevée
- Lames remplaçables
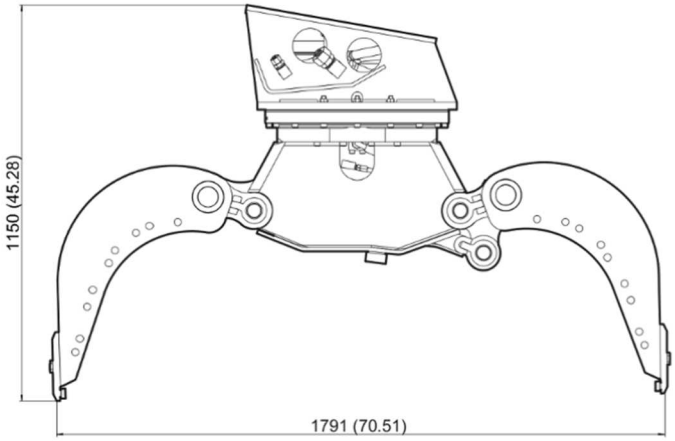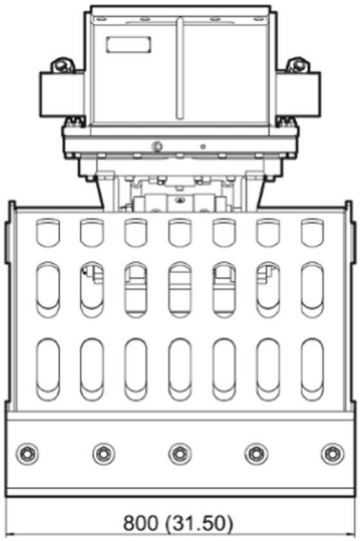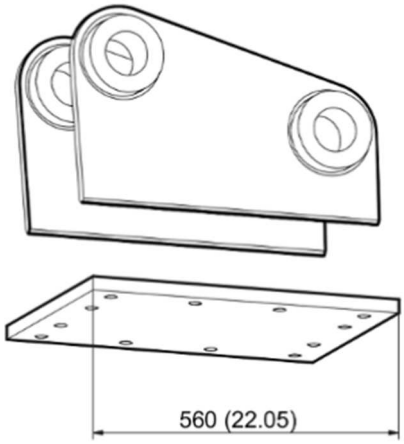
DIMENSIONS