Fiche produit

Document non contractuel

HB10000 MARTEAU HYDRAULIQUE ATLAS COPCO

CARACTERISTIQUES

- Porteur : 85 – 140 Tonnes
- Poids de service : 10000 Kg
- Débit d'huile : 450 -530 l / min
- Pression de service : 160 - 180 bars
- Fréquence de percussion : 250 – 380 coups/min
- Diamètre de l'outil de travail : 240 mm
- Puissance d'alimentation hydr. max. : 159 kW
- Niveau de pression acoustique garanti : 123 dB(A)
- Niveau de pression acoustique (r=10m) : 93 dB(A)

APPLICATIONS

- **Mines et carrières :** fragmentation secondaire ; abattage primaire de roches.
- **Démolition & rénovation :** structures en béton compact ou léger-standard ; structures composites acier-béton ; pavements.
- **Construction :** terrassement ; construction de tunnels ; dragage ; travaux de fondation ; construction de bâtiments.
- **Industrie métallurgie :** recyclage de scories.

EQUIPEMENTS

- Système VibroSilenced Plus
- ContiLube™ II
- AutoControl
- Récupération d'énergie
- StartSelect
- PowerAdapt
- Ventilation de chambre de percussion
- 3 ans de garantie
- Gamme de pics : pic (conique, pyramidal, profil en X), burin (burin, profil en X) ou pilon
- DustProtector II
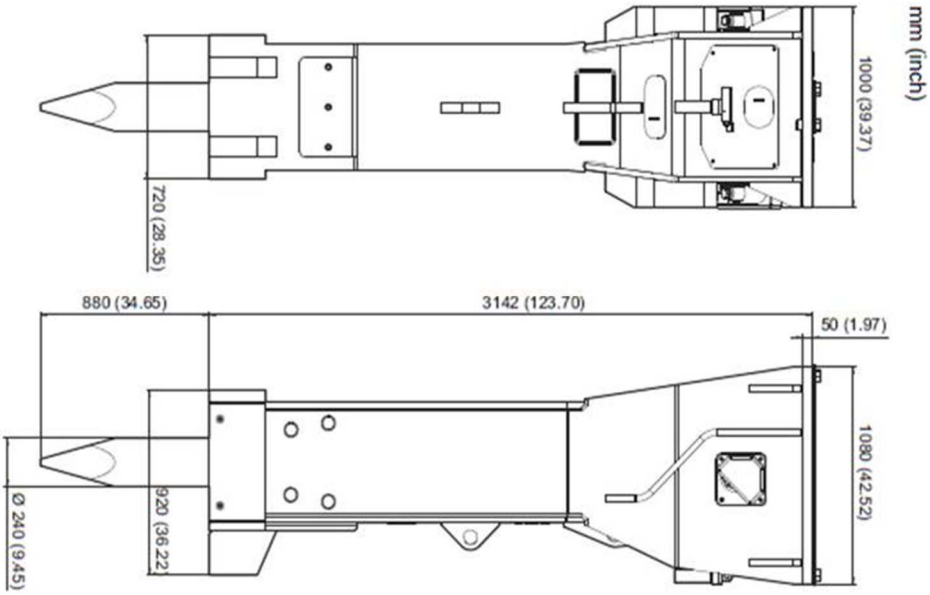
DIMENSIONS