Fiche produit

Document non contractuel

CC 3300 U PINCE DE DEMOLITION ATLAS COPCO

CARACTERISTIQUES

- Porteur : 30 – 50 Tonnes
- Poids de service : 3480 Kg
- Force de concassage, extrémité de la mâchoire : 109 t
- Force de coupe, lames supérieures : 510 t
- Débit d'huile : 220 - 350 l / min
- Pression de service : 350 bars
- Ouverture de mâchoire, max. : 1000 mm
- Pression de service max., en rotation : 170 bar
- Profondeur d'ouverture : 765 mm
- Longueur des lames : 525 mm
- Cycle de fermeture : 2.8 secondes
- Cycle d'ouverture : 3 secondes

APPLICATIONS

- Travaux de démolition et dégarnissage
- Travaux de déconstruction intérieure
- Réduction secondaire
- Séparation des matériaux
- Travaux de démolition légers et moyens
- Démolition industrielle lourde
- Découpe des profilés en acier

EQUIPEMENTS

- Mâchoires universelles
- Temps d'ouverture et de fermeture courts
- Rotation hydraulique à 360 degrés
- Cylindres tandem
- Lames et dents remplaçables
- Mâchoires échangeables
- Système de couplage et de positionnement CAPS
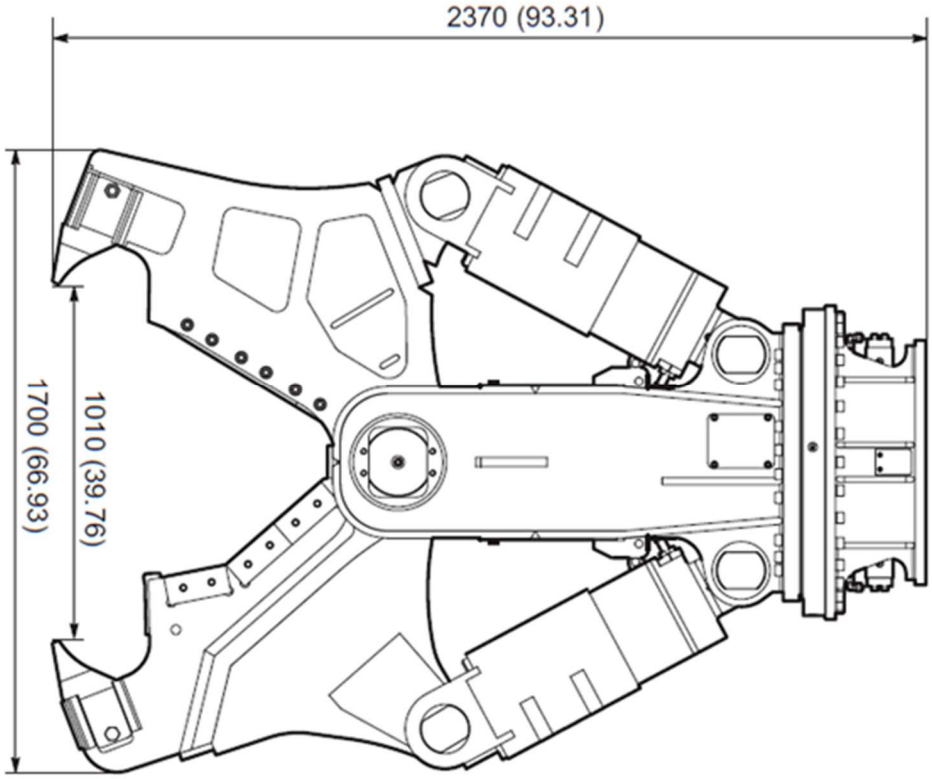
DIMENSIONS (mm)