Fiche produit

Document non contractuel

CC 1700 S PINCE DE DEMOLITION ATLAS COPCO

CARACTERISTIQUES

- Porteur : 15 – 25 Tonnes
- Poids de service : 1750 Kg
- Force de coupe, extrémité de la mâchoire : 79 t
- Force de coupe, lames supérieures : 225t
- Débit d'huile : 150 - 250 l / min
- Pression de service : 350 bars
- Ouverture de mâchoire, max. : 370 mm
- Pression de service max., en rotation : 170 bar
- Profondeur d'ouverture : 430 mm
- Longueur des lames : 380 mm
- Cycle de fermeture : 1.6 secondes
- Cycle d'ouverture : 1.7 secondes

APPLICATIONS

- Travaux de démolition
- Travaux de dégarnissage
- Travaux de déconstruction intérieure
- Réduction secondaire
- Séparation des matériaux
- Démolition des structures en acier (structures classiques en acier)

EQUIPEMENTS

- Mâchoires universelles
- Temps d'ouverture et de fermeture courts
- Rotation hydraulique à 360 degrés
- Cylindres tandem
- Lames et dents remplaçables
- Mâchoires échangeables
- Système de couplage et de positionnement CAPS
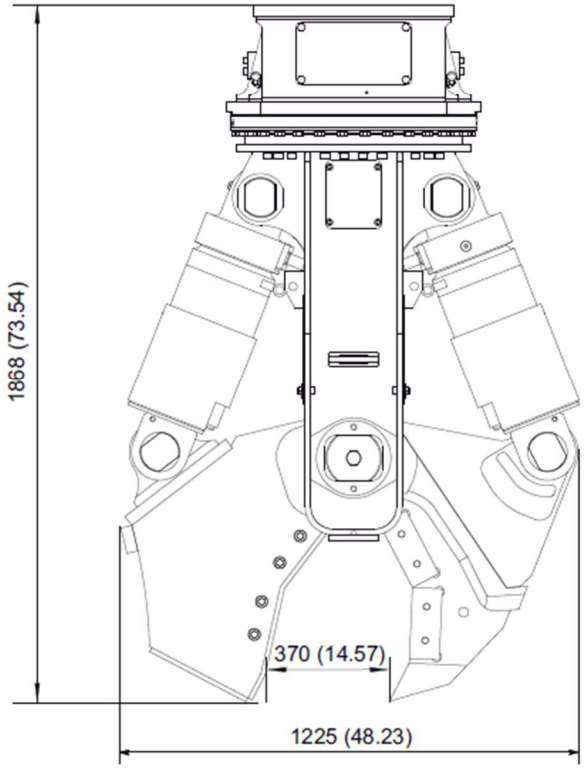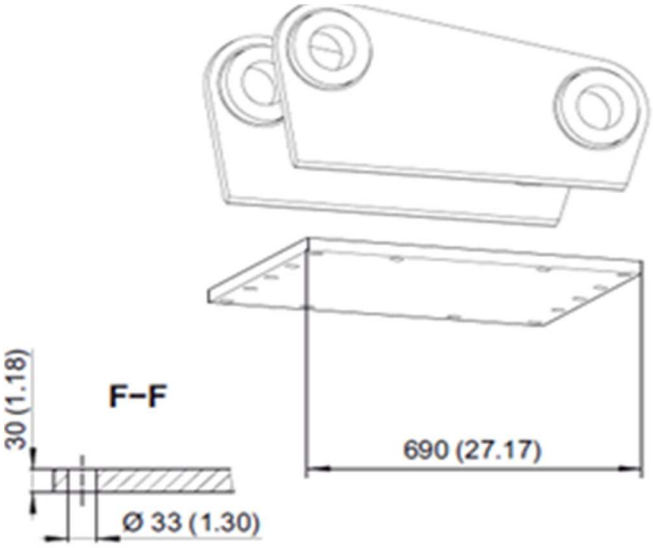
DIMENSIONS (mm)