FICHE PRODUIT

Document non contractuel

Pelle Yanmar B7 Sigma-6

CARACTERISTIQUES

- Poids : 8200 Kg
- Profondeur de fouille : 4180 mm
- Hauteur de déversement : 5540 mm
- Force d'excavation (bras / godet) : 40.6 / 56.9 kN
- Rayon de rotation arrière : 1139 mm
- Dimensions hors tout (L x l x H) : 5850 x 2270 x 2680 mm
- Vitesse de translation : 2.7 / 4.8 km/h
- Pivote à 360°

LES EQUIPEMENTS OPTIONNELS

- Peinture spéciale
- Huile biologique
- Contre poids additionnel
- Ligne haute pression pour attache rapide hydraulique
- Antivol (à clé / à clavier)
- 1 gyrophare LED
- 1 phare LED sur cabine
- Balise lumineuse sur socle magnétique
- Grilles de protection FOPS II sur le toit de cabine + barres avant
- Kit Pads pour chenilles acier à boulonner, en caoutchouc durable, renforcé et résistant aux coupures

DIMENSIONS

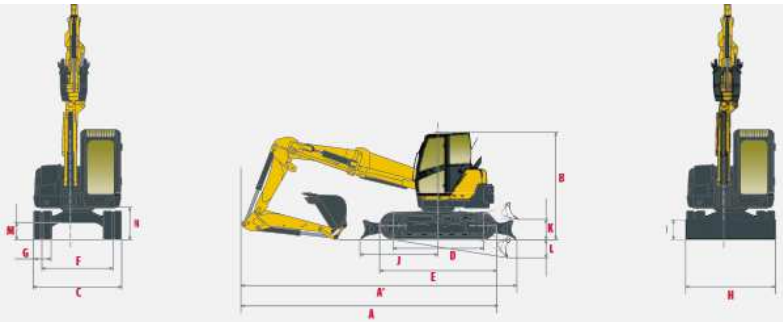

A » Longueur hors tout	5 850 mm
A' » Longueur hors tout avec lame arrière	6 200 mm
B » Hauteur hors tout	2 680 mm
C » Largeur hors tout	2 270 mm
D » Longueur des chenilles au sol	2 290 mm
E » Longueur du train de chenilles	2 890 mm
F » Voie	1 870 mm
G » Largeur des chenilles	450 mm
H » Largeur de lame hors tout	2 270 mm
I » Hauteur de lame hors tout	435 mm
J » Distance de la lame	2 030 mm
K » Hauteur de relevage max. au-dessus du sol	440 mm
L » Profondeur d'abaissement max. depuis le sol	380 mm
M » Garde au sol minimale	390 mm
N » Garde au sol sous contrepoids	700 mm

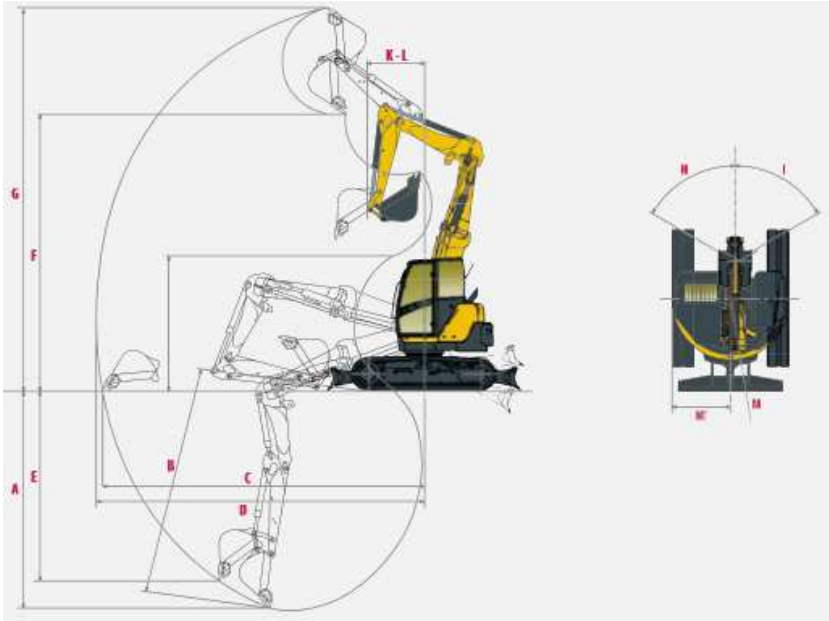

A » Profondeur de fouille max. - Lame levée	4 180 mm
B » Profondeur de fouille max. - Lame baissée	4 450 mm
C » Portée de fouille max. au sol	6 370 mm
D » Portée de fouille max.	6 520 mm
E » Paroi verticale max.	3 690 mm
F » Hauteur de déchargement max.	5 540 mm
G » Hauteur d'attaque max.	7 530 mm
H » Déport de pied de flèche à gauche	1 060 mm
I » Déport de pied de flèche à droite	870 mm
J » Longueur du bras	1 680 mm
K » Rayon de rotation avant	1 320 mm
M » Rayon de rotation arrière	1 139 mm
M' » Rayon de rotation arrière avec contrepoids additionnel	1 360 mm