# FICHE PRODUIT

Document non contractuel

## Micro pelle Yanmar SV08-1AS

### CARACTERISTIQUES

- Poids : 1035 Kg
- Profondeur de fouille : 1500 mm
- Hauteur de déversement : 1950 mm
- Rayon de rotation arrière : 725 mm
- Forces de cavage/de pénétration : 600/1015 kgf
- Vitesse de translation : 1.8 Km/h
- Dimensions hors tout (L x l x H) : 3050 x 730 x 1550 mm

.

### LES EQUIPEMENTS OPTIONNELS

- Peinture spéciale
- Godets rétro
- Godets de curage
- Godets pivotants
- Marteau hydraulique

### DIMENSIONS

Poids opérationnel +-2% (Normes CE) :
> 1035 kg

Poids de transport +-2% (Normes CE) :
> 960 kg

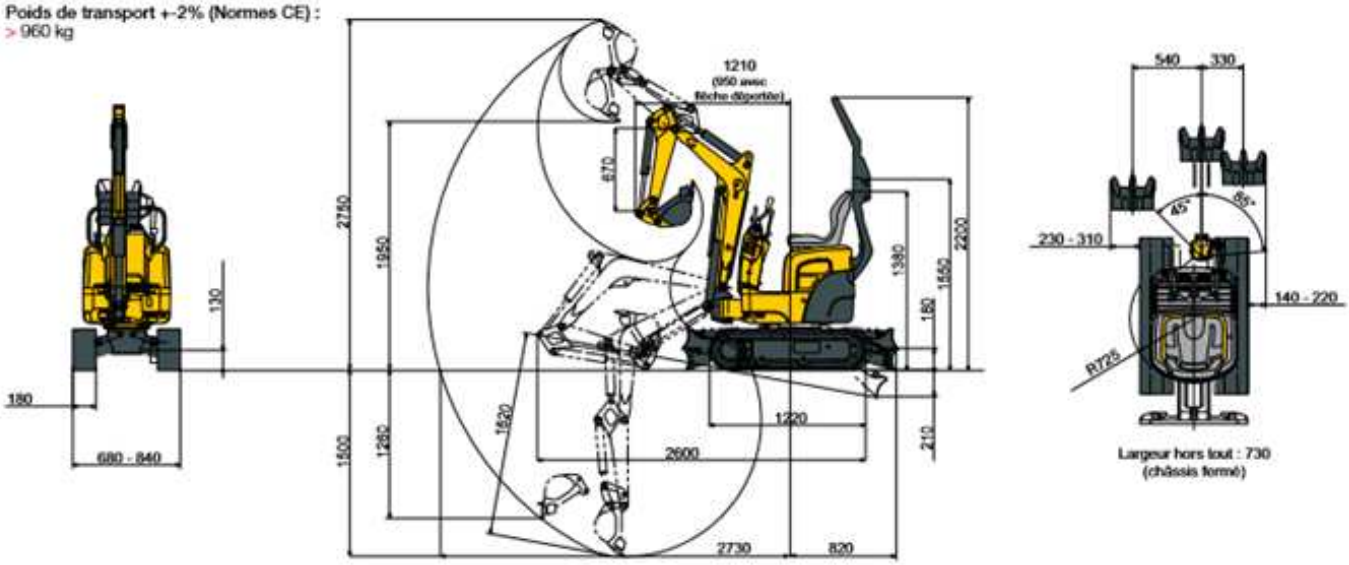


Sous réserve de modifications techniques. Dimensions données en mm avec godet standard Yanmar.