NOTICE TECHNIQUE

Document non contractuel

RM100GO RUBBLE MASTER CONCASSEUR A PERCUSSION

CONCASSEUR

- Poids : 29000 Kg
- Jusque 250 tonnes / h selon le type de matériaux
- Système de translation : chenilles
- Domaines d'utilisation multiples : recyclage, béton, asphalte, pierres naturelles, gravats.

CARACTERISTIQUES

- Taille d'alimentation longueur d'arête maxi. 750 mm
- Ouverture 950 x 700 mm
- Unité de concassage : concasseur à percussion avec 2 ou 4 battoirs, 3 vitesses de rotor
- Radiocommande pour concassage et déplacement de la machine
- Unité d'alimentation
  - o goulotte vibratoire asymétrique de 3,3m3 (Hauteur de chargement 3000 mm, longueur et largeur utiles: 2980 x 2000 mm)
- Scalpeur : pré-criblage avec grille à barreaux ; surface de criblage 1500 x 900 mm,
- Release-System : dispositif permettant d'éliminer les blocages dans le concasseur
- Bande de sortie principale repliable hydrauliquement ; hauteur de déversement 3350 mm
- Séparateur magnétique : aimant ultra puissant avec marche gauche/droite, largeur de bande 800 mm
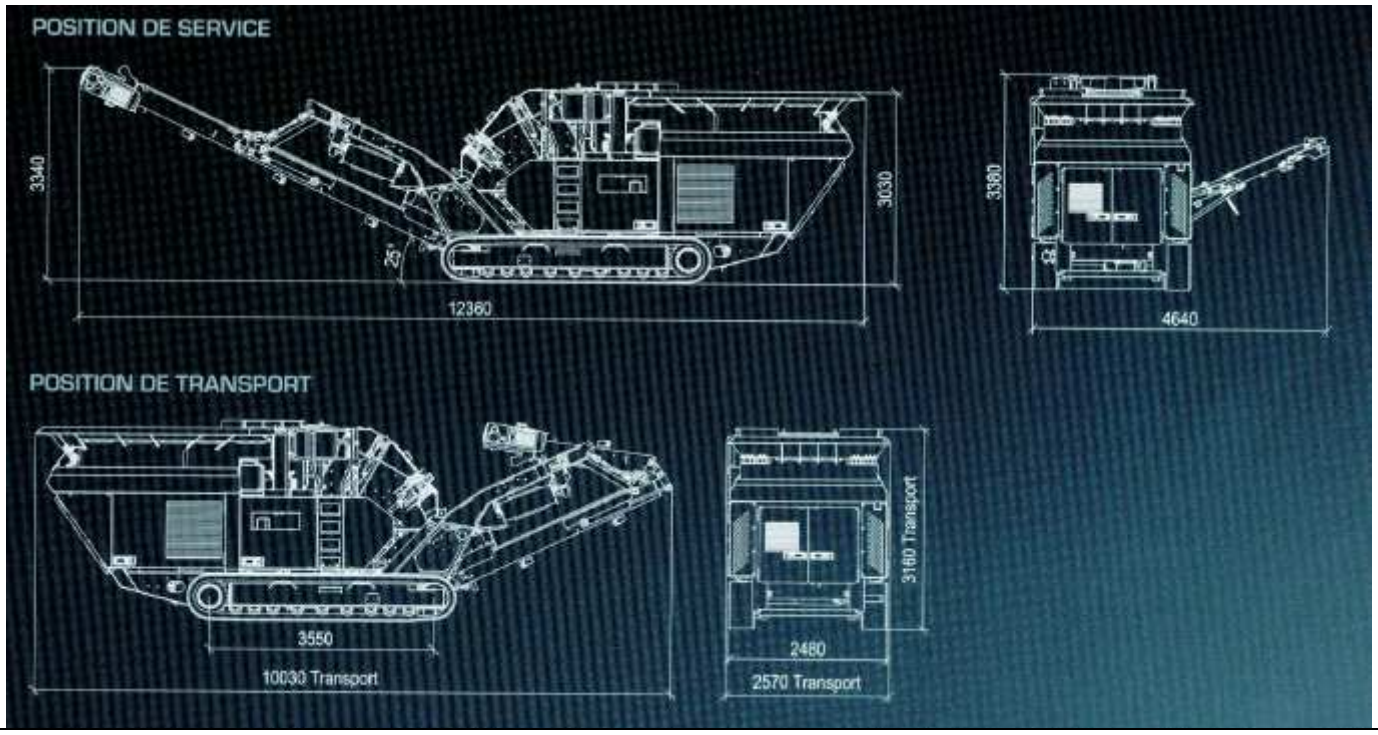
DIMENSIONS